Lista de Materiais	
Elétrica	
Acessórios p/ eletrodutos	
Arruela zamak	
1"	1 pç
3/4"	2 pç
Bucha zamak	
1"	2 pç
3/4"	2 pç
Caixa PVC	
4x2"	2 pç
Curva 135° PVC rosca	
1"	1 pç
Curva 45° PVC rosca	
Curva 90° PVC longa rosca	
1"	1 pç
Luva PVC rosca	
1"	15 pç
3/4"	126 pç
Acessórios uso geral	
Arruela de pressão galvan.	
1/4"	4 pç
Bucha de nylon	
S4	126 pç
S6	44 pç
Fita isolante autofusão	
20m	2 pç
Parafuso fenda galvan. cab. panela	
2,9x25mm autoatarrachante	126 pç
4,2x32mm autoatarrachante	40 pç
4,8x45mm autoatarrachante	4 pç
Cabo Unipolar (cobre)	
Isol.PVC - 450/750V (ref. Pirastic Ecoplus BWF Flexível)	
1,5 mm² - Azul claro	24,55 m
1,5 mm² - vermelho	24,55 m
2,5 mm² - Azul claro	166,2 m
2,5 mm² - Verde-amarelo	38,4 m
2,5 mm² - vermelho	166,2 m
6 mm² - Azul claro	6,1 m
6 mm² - Verde-amarelo	6,1 m
6 mm² - vermelho	6,1 m
Caixa de passagem - embutir	
Alvenaria	
300x300x300mm	3 pç
Tampa 300x300x50mm	3 pç
Dispositivo Elétrico - embutido	
Placa 2x4"	
Placa p/ 1 função	2 pç
S/ placa	
Tomada hexagonal (NBR 14136) 2P+T 10A	2 pç
Dispositivo de Proteção	
Disjuntor Unipolar Termomagnético - norma DIN (Curva C)	
10 A - 10 kA	5 pç
32 A - 10 kA	2 pç
Dispositivo de proteção contra surto	
275 V - 40 KA	2 pç
Interruptor bipolar DR (fase/neutro - In 30mA) - DIN	
25 A	1 pç
Eletroduto PVC rosca	
Braçadeira PVC encaixe	
1"	40 pç
3/4"	126 pç
Eletroduto, vara 3,0m	
1"	39,4 m
3/4"	123,15 m
Lâmpadas Led	
Refletores LED	
150W	14 pç
Material p/ entrada serviço	
Caixa inspeção de aterramento	
200x200x400mm	2 pç
Cinta de alumínio para poste	
L=18mm, C=1,0m	2 pç
Haste de aterramento aço/cobre	
D=15mm, comprimento 2,4m	2 pç
Isolador roldana 600V	
Porcelana vidrada	2 pç
Olhal para parafuso	
M16	2 pç
Parafuso aço galvanizado cabeça quadr.	
Rosca M16x2, comprim. 180mm	1 pç
Poste concreto armado	
Comprimento 6,0m	1 pç
Sapatilha	
Leve	3 pç
Quadro de medição - COSERN	
Unidade consumidora individual - embutir	
Caixa em plástico Tipo 1 - medidor monofásico	1 pç
Quadro distrib. chapa pintada - sobrepor	
Barr. trif., disj. geral, compacto - DIN (Ref. Moratori)	
Cap. 24 disj. unip. - In barr. 100 A	1 pç

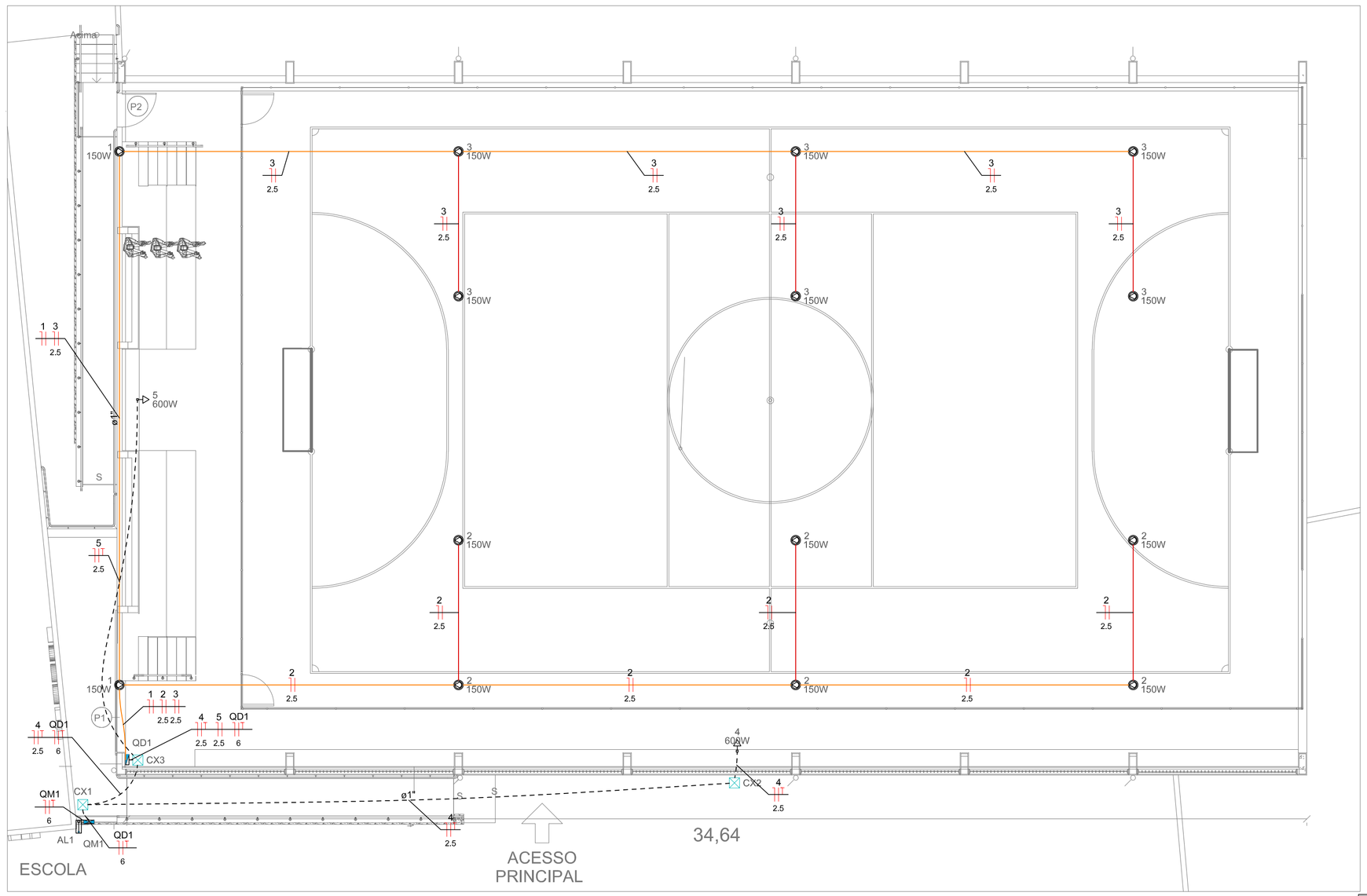

1 PAVIMENTO TÉRREO - PLANTA BAIXA

ESCALA 1 : 100

Quadro de Cargas (QD1)

Circuito	Descrição	Esquema	Método de inst.	Tensão (V)	Iluminação (W) 150	Tomadas (W) 600	Pot. total. (VA)	Pot. total. (W)	Fases	Pot. - R (W)	Pot. - S (W)	Pot. - T (W)	FCT	FCA	In' (A)	Ip (A)	Seção (mm2)	Ic (A)	Disj (A)	dV parc (%)	dV total (%)	Status
1	ILUMINAÇÃO EXTERNA	F+N	B1	220 V	2		600	300	R	300			1,00	0,80	3,4	2,7	1,5	17,5	10	0,47	0,88	OK
2	ILUMINAÇÃO G1	F+N	B1	220 V	6		1800	900	R	900			1,00	0,80	10,2	8,2	2,5	24,0	10	1,59	2,00	OK
3	ILUMINAÇÃO G2	F+N	B1	220 V	6		1800	900	R	900			1,00	0,80	10,2	8,2	2,5	24,0	10	2,50	2,92	OK
4	TUG 1	F+N+T	B1	220 V		1	667	600	R	600			1,00	1,00	3,0	3,0	2,5	24,0	10	0,52	0,93	OK
5	TUG 2	F+N+T	B1	220 V		1	667	600	R	600			1,00	1,00	3,0	3,0	2,5	24,0	10	0,27	0,68	OK
TOTAL					14	2	5533	3300	R	3300	0	0										

Quadro de Demanda (QD1)

Tipo de carga	Potência instalada (kVA)	Fator de demanda (%)	Demanda (kVA)
Iluminação e TUG's (Clubes e semelhantes)	5.53	100.00	5.53
		TOTAL	5.53

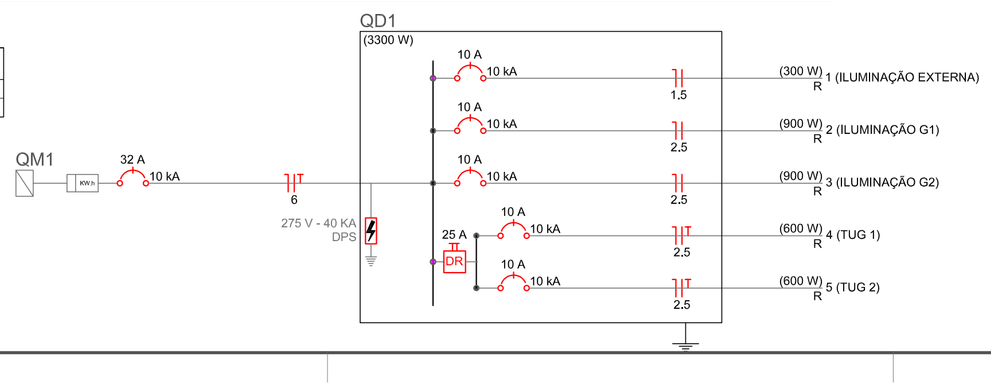

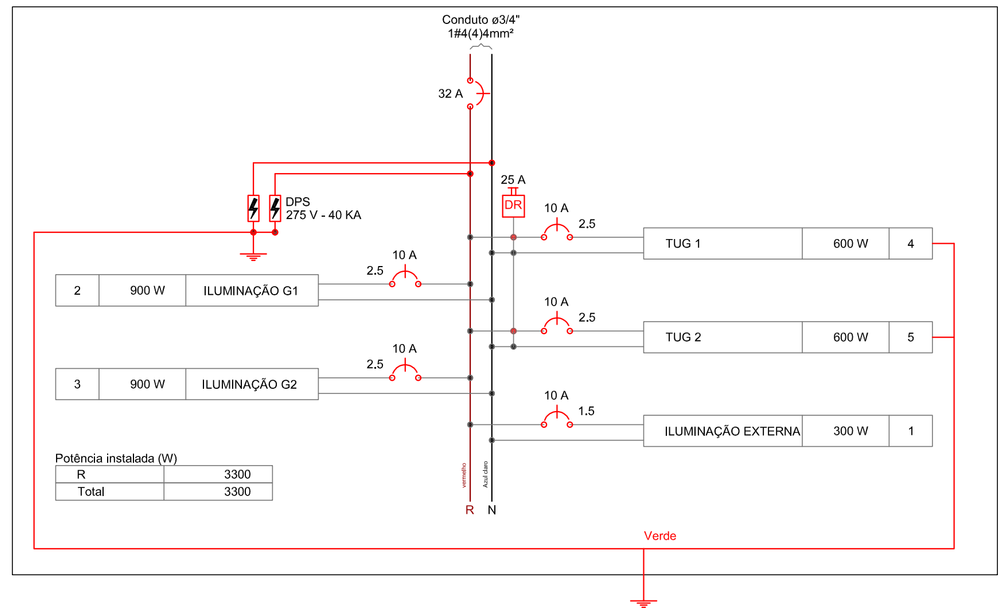

Potência instalada (W)

R	3300
Total	3300

Legenda das indicações	
LM	REFLETOR DE LED 150 W

Legenda
Caixa de passagem
Entrada de serviço
Quadro de distribuição
Quadro de medição
Refletor de led
Tomada baixa a 0,30m do piso

Legenda de condutos
Elétrica
Direta
Teto
Média
Piso

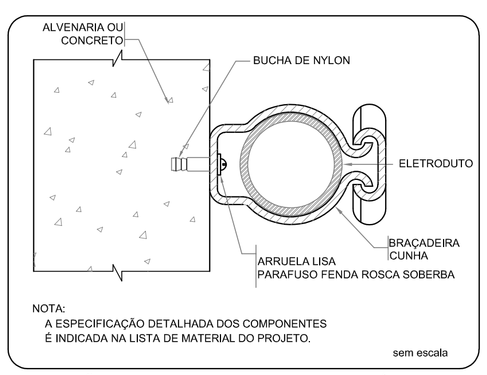

FIXAÇÃO DE UM ELETRODUTO EM SUPERFÍCIE DE ALVENARIA OU CONCRETO

OBSERVAÇÕES INICIAIS

DIREITOS AUTORAIS RESERVADOS

PROÍBIDA QUALQUER MODIFICAÇÃO OU REPRODUÇÃO NO TODO OU EM PARTE, SEM AUTORIZAÇÃO POR ESCRITO DO AUTOR DO PROJETO

DÚVIDAS EM RELAÇÃO A EXECUÇÃO DO PROJETO DEVEM SER TIRADAS COM O PROJETISTA, RECOMENDA-SE EVITAR EXECUÇÃO POR EXPERIÊNCIA. ESTE DOCUMENTO É FRUTO DE UM ESTUDO

Proprietário:

Aprovado por:

Responsável Técnico(a):

Quadro de Carimbos:

PROJETO DE INSTALAÇÕES ELÉTRICAS
(Reforma da quadra poliesportiva)

Endereço:
Escola Manoel Joaquim de Sá, Sítio Bom Sucesso,S/N, zona rural, Portalegre/RN. CEP: 59.810-000

Proprietário:
Prefeitura Municipal de Portalegre/RN (CNPJ.: 08.358.053/0001-90)

Responsável Técnico(a):
Esdras Mansur Lopes Cavalcante Feitosa (CREA/RN: 2116454727)

PLANTA BAIXA, DETALHES, DIAGRAMAS, LISTA DEMATERIAIS E QUADRO DE CARGA

PRANCHA: 01/01

Data	Escala	Área Construída	Contato:	
ABRIL/2020	COMO INDICADO	761,89 m²	E-mail: pmp.setorengenharia@gmail.com Tel.: (84) 3376-2000	REV: 001

PRANCHA FORMATO A2+ (420x841mm)

O PRESENTE TRABALHO ESTÁ PROTEGIDO POR DIREITO AUTORAL (LEI 9.610/98). É PROIBIDA A REPRODUÇÃO TOTAL OU PARCIAL DO PRESENTE TRABALHO SOB PENA DA LEI