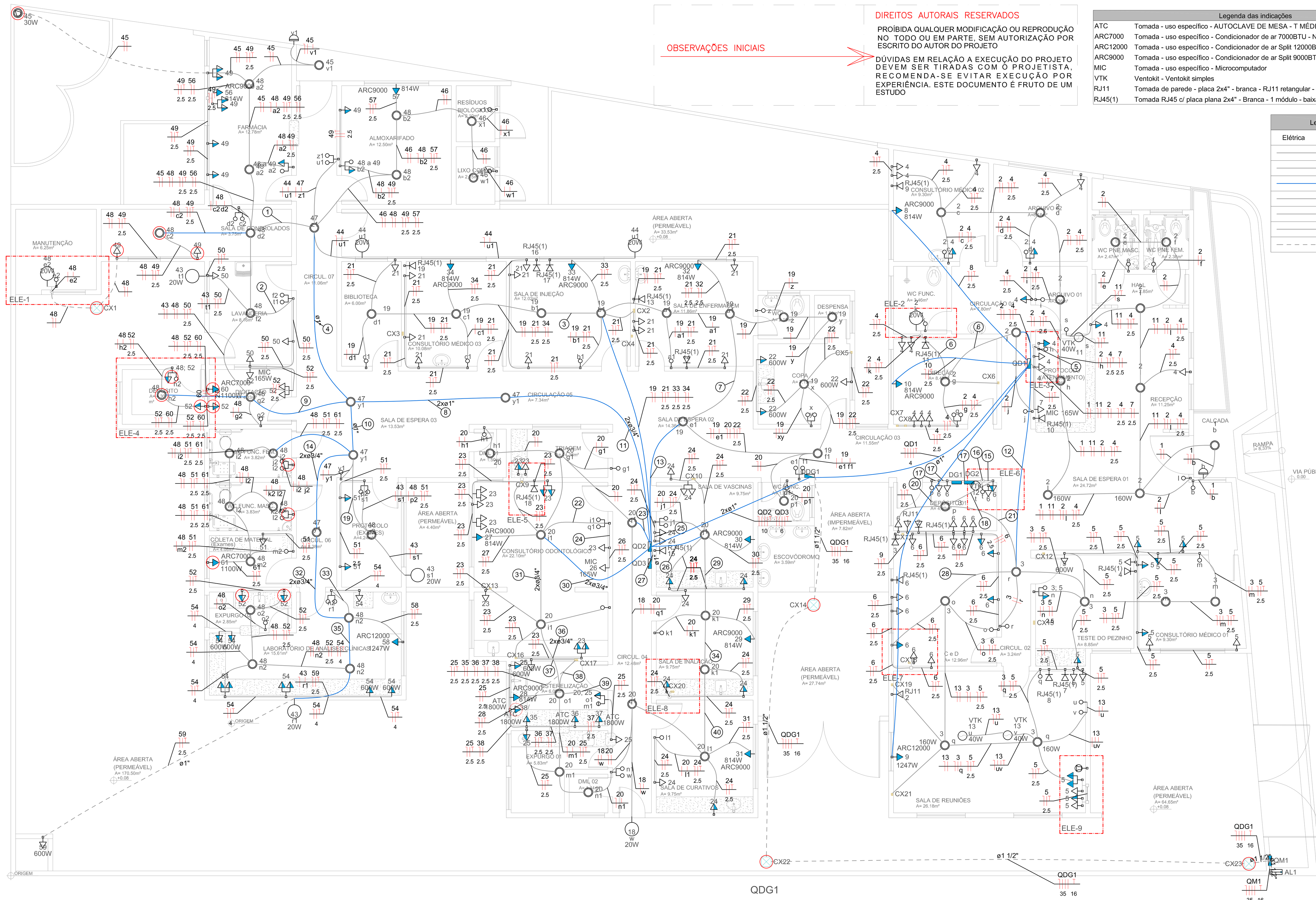

1 PAVIMENTO TÉRREO - PLANTA BAIXA

ESCALA 1 : 75

Legenda de fiação

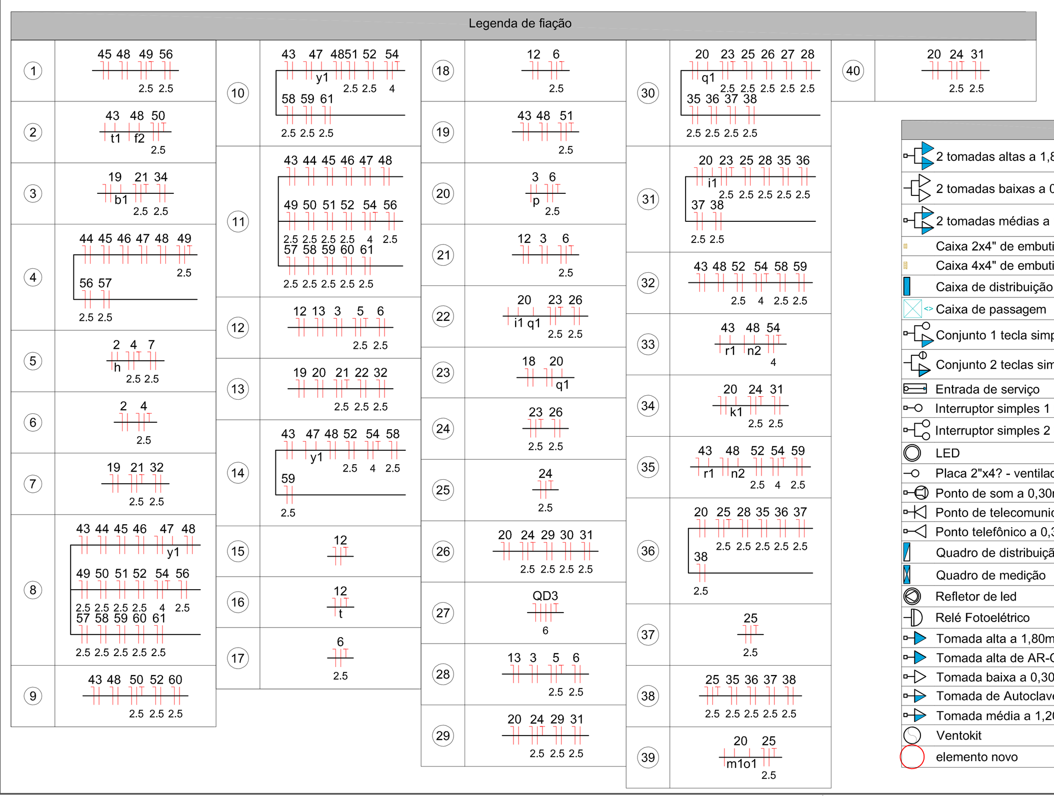

Legenda

- 2 tomadas altas a 1,80m do piso
- 2 tomadas baixas a 0,30m do piso
- 2 tomadas médias a 1,20m do piso
- Caixa 2x4" de embutir
- Caixa 4x4" de embutir
- Caixa de distribuição p/ telefonia
- Caixa de passagem
- Conjunto 1 tecla simples e tomada a 1,20m do piso
- Conjunto 2 teclas simples e tomada a 1,20m do piso
- Entrada de serviço
- Interruptor simples 1 tecla a 1,20m do piso
- Interruptor simples 2 teclas a 1,20m do piso
- LED
- Placa 2"x4? - ventilador de teto
- Ponto de som a 0,30m do piso
- Ponto de telecomunicação a 0,30m do piso
- Ponto telefônico a 0,30m do piso
- Quadro de distribuição
- Quadro de medição
- Refletor de led
- Relé Fotoelétrico
- Tomada alta a 1,80m do piso
- Tomada alta de AR-COND a 2,30m do piso
- Tomada baixa a 0,30m do piso
- Tomada de Autoclave monofásico - Média
- Tomada média a 1,20m do piso
- Ventokit
- elemento novo

DIREITOS AUTORAIS RESERVADOS

PROIBIDA QUALQUER MODIFICAÇÃO OU REPRODUÇÃO NO TODO OU EM PARTE, SEM AUTORIZAÇÃO POR ESCRITO DO AUTOR DO PROJETO

DÚVIDAS EM RELAÇÃO A EXECUÇÃO DO PROJETO DEVEM SER TIRADAS COM O PROJETISTA. RECOMENDA-SE EVITAR EXECUÇÃO POR EXPERIÊNCIA. ESTE DOCUMENTO É FRUTO DE UM ESTUDO

OBSERVAÇÕES INICIAIS

Legenda das indicações

ATC	Tomada - uso específico - AUTOCLAVE DE MESA - T MÉDIA(MONOFÁSICO)
ARC7000	Tomada - uso específico - Condicionador de ar 7000BTU - NOVA DESCRIÇÃO
ARC12000	Tomada - uso específico - Condicionador de ar Split 12000BTU -NOVA DESCRIÇÃO
ARC9000	Tomada - uso específico - Condicionador de ar Split 9000BTU - NOVA DESCRIÇÃO
MIC	Tomada - uso específico - Microcomputador
VTK	Ventokit - Ventokit simples
RJ11	Tomada de parede - placa 2x4" - branca - RJ11 retangular - baixa
RJ45(1)	Tomada RJ45 c/ placa plana 2x4" - Branca - 1 módulo - baixa

Legenda de condutos

Elétrica: Direta; Teto existente; Teto novo; Alta; Média; Baixa; Piso

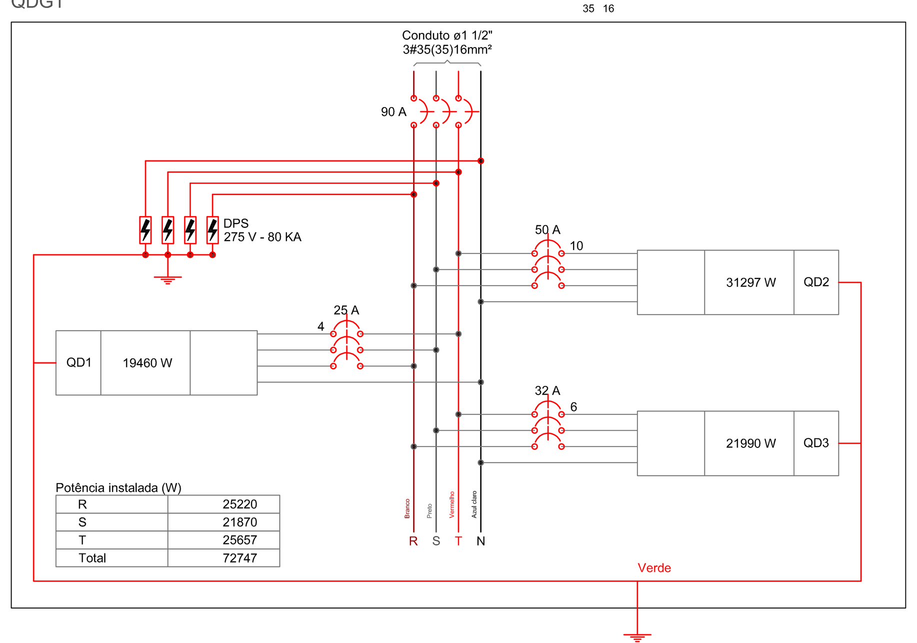

Potência instalada (W)	
R	25220
S	21870
T	25657
Total	72747

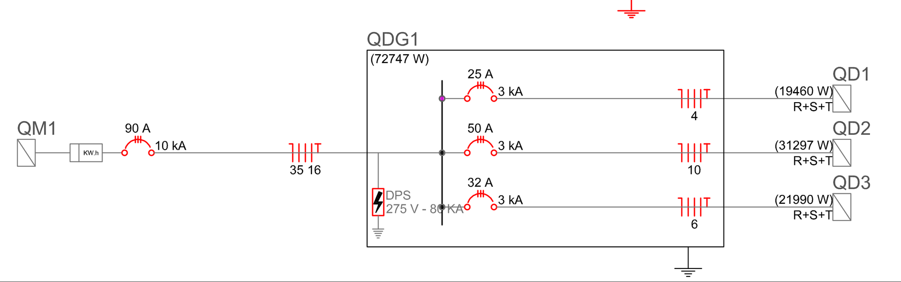

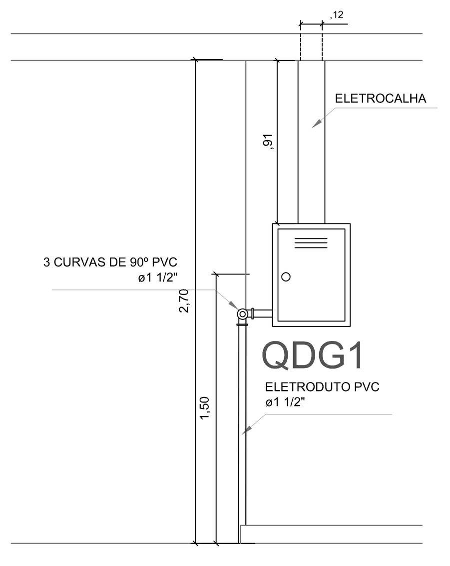

2 DETALHE - INSTALAÇÃO QDG1

ESCALA 1 : 25

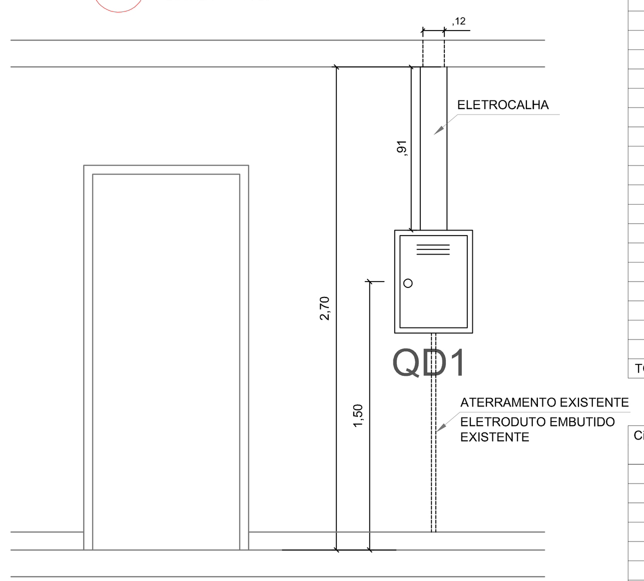

3 DETALHE - INSTALAÇÃO QD1

ESCALA 1 : 25

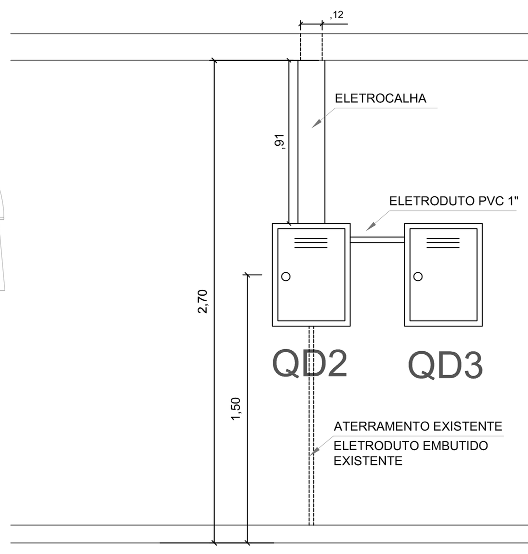

4 DETALHE - INSTALAÇÃO QD2 E QD3

ESCALA 1 : 25

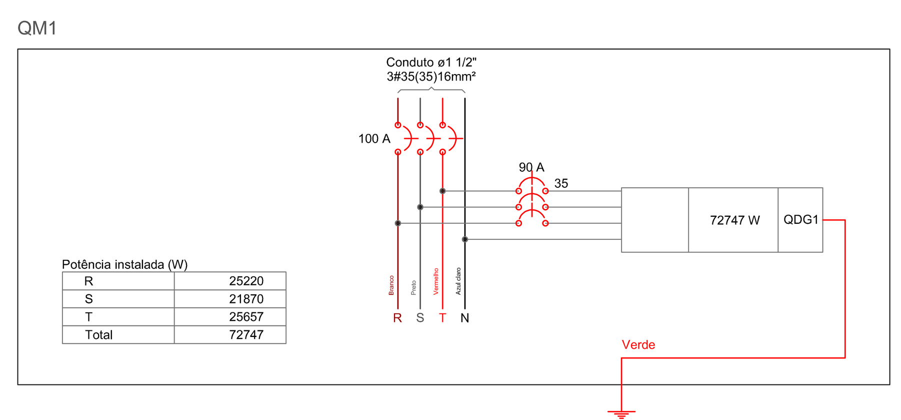

Potência instalada (W)	
R	25220
S	21870
T	25657
Total	72747

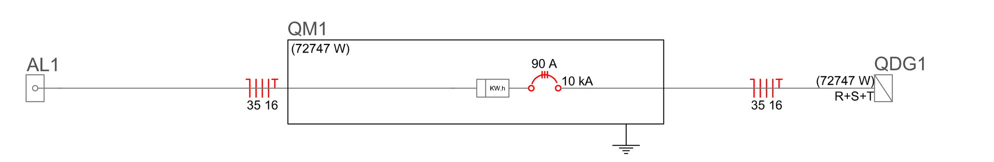

Quadro de Cargas (QD1)

Circuito	Descrição	Esquema	Método de inst.	Tensão (V)	Iluminação (W) 20	40	100	160	Tomadas (W) 100	165	600	814	1247	Pot. total. (VA)	Pot. total. (W)	Fases	Pot. - R (W)	Pot. - S (W)	Pot. - T (W)	FCT	FCA	In' (A)	Ip (A)	Seção (mm2)	Ic (A)	Icc (kA)	Disj (A)	dV parc (%)	dV total (%)	Status
1	ILUMINAÇÃO EXTERNA	F+N	B1	220 V			1							100	100	R	100			1.00	0.80	0.6	0.5	1.5	17.5	3	10	0.08	2.09	OK
2	ILUMINAÇÃO INTERNA 01	F+N	B1	220 V	1		10	2						1340	1340	R	1340			1.00	0.80	6.4	6.1	1.5	17.5	3	10	0.59	2.60	OK
3	ILUMINAÇÃO INTERNA 02	F+N	B1	220 V			6	2						920	920	T			920	1.00	0.70	6.0	4.2	1.5	17.5	3	10	0.70	2.72	OK
4	TUG 01	F+N+T	B1	220 V					17					1889	1700	R	1700			1.00	0.80	7.6	8.6	2.5	24.0	3	10	0.28	2.30	OK
5	TUG 02	F+N+T	B1	220 V					17		1			2556	2300	T			2300	1.00	0.70	16.6	11.6	2.5	24.0	3	16	1.04	3.05	OK
6	TUG 03	F+N+T	B1	220 V					19					2111	1900	T			1900	1.00	0.70	13.7	9.6	2.5	24.0	3	10	0.78	2.79	OK
7	TUE 01 - COMPUTADOR PROTOCOLO	F+N+T	B1	220 V						1				206	165	R	165			1.00	0.80	1.2	0.9	2.5	24.0	3	10	0.05	2.07	OK
8	TUE 04 - AR. CONDICIONADO - CONSULTÓRIO MÉDICO 02	F+N+T	B1	220 V								1		904	814	S		814		1.00	1.00	4.1	4.1	2.5	24.0	3	10	0.24	2.26	OK
9	TUE 05 - AR. CONDICIONADO - SALA DE REUNIÃO	F+N+T	B1	220 V									1	1386	1247	R	1247			1.00	1.00	6.3	6.3	2.5	24.0	3	10	0.67	2.69	OK
10	TUE 03 - AR. CONDICIONADO -DIREÇÃO	F+N+T	B1	220 V								1		904	814	T			814	1.00	1.00	4.1	4.1	2.5	24.0	3	10	0.18	2.20	OK
11	TUE 06 - VENTILADOR PROTOCOLO	F+N+T	B1	220 V		1								40	40	S		40		1.00	0.80	0.2	0.2	1.5	17.5	3	10	0.04	2.06	OK
12	TUE 07 - VENTILADOR DEPOSITO	F+N+T	B1	220 V		1								40	40	S		40		1.00	0.70	0.3	0.2	1.5	17.5	3	10	0.03	2.05	OK
13	TUE 02 - VENTILADOR S. REUNIÃO	F+N+T	B1	220 V		2								80	80	R	80			1.00	0.70	0.5	0.4	1.5	17.5	3	10	0.10	2.11	OK
14	Reserva 1	F+N+T	B1	220 V										2000	2000	S		2000		1.00	1.00	9.1	9.1	2.5	24.0	3	10	0.00	0.00	OK
15	Reserva 2	F+N+T	B1	220 V										2000	2000	R	2000			1.00	1.00	9.1	9.1	2.5	24.0	3	10	0.00	0.00	OK
16	Reserva 3	F+N+T	B1	220 V										2000	2000	S		2000		1.00	1.00	9.1	9.1	2.5	24.0	3	10	0.00	0.00	OK
17	Reserva 4	F+N+T	B1	220 V										2000	2000	T			2000	1.00	1.00	9.1	9.1	2.5	24.0	3	10	0.00	0.00	OK
TOTAL					1	4	17	4	53	1	1	2	1	20476	19460	R+S+T	6632	4894	7934											

Quadro de Cargas (QD2)

Circuito	Descrição	Esquema	Método de inst.	Tensão (V)	Iluminação (W) 20	100	Tomadas (W) 100	165	600	814	1800	Pot. total. (VA)	Pot. total. (W)	Fases	Pot. - R (W)	Pot. - S (W)	Pot. - T (W)	FCT	FCA	In' (A)	Ip (A)	Seção (mm2)	Ic (A)	Icc (kA)	Disj (A)	dV parc (%)	dV total (%)	Status
18	ILUMINAÇÃO EXTERNA LATERAL - CIR. 04	F+N	B1	220 V	1							20	20	S		20		1.00	1.00	0.1	0.1	1.5	17.5	3	10	0.02	1.62	OK
19	ILUMINAÇÃO INTERNA 01	F+N	B1	220 V		11						1100	1100	R	1100			1.00	1.00	2.7	5.0	1.5	17.5	3	10	0.38	1.99	OK
20	ILUMINAÇÃO INTERNA 02	F+N	B1	220 V		14						1400	1400	R	1400			1.00	0.70	3.9	6.4	1.5	17.5	3	10	0.38	1.98	OK
21	TUG 01	F+N+T	B1	220 V			11					1222	1100	R	1100			1.00	1.00	5.1	5.6	2.5	24.0	3	10	0.45	2.05	OK
22	TUG 02	F+N+T	B1	220 V					3			2000	1800	T			1800	1.00	1.00	9.1	9.1	2.5	24.0	3	10	0.91	2.51	OK
23	TUG 03	F+N+T	B1	220 V			13					1444	1300	T			1300	1.00	0.70	9.4	6.6	2.5	24.0	3	10	0.40	2.00	OK
24	TUG 04	F+N+T	B1	220 V			12					1333	1200	S		1200		1.00	1.00	6.1	6.1	2.5	24.0	3	10	0.22	1.82	OK
25	TUG 05	F+N+T	B1	220 V			3		2			1667	1500	R	1500			1.00	0.60	12.6	7.6	2.5	24.0	3	10	0.76	2.36	OK
26	TUE 01 - COMPUTADOR ODONTOLÓGICO	F+N+T	B1	220 V				1				206	165	R	165			1.00	0.70	1.3	0.9	2.5	24.0	3	10	0.07	1.67	OK
27	TUE 02 AR COND. - ODONTOLÓGICO	F+N+T	B1	220 V						1		904	814	S		814		1.00	0.70	5.9	4.1	2.5	24.0	3	10	0.22	1.82	OK
28	TUE 03 AR COND. - ESTERELIZAÇÃO	F+N+T	B1	220 V						1		904	814	S		814		1.00	0.70	5.9	4.1	2.5	24.0	3	10	0.32	1.93	OK
29	TUE 04 AR COND. - SALA DE INALAÇÃO	F+N+T	B1	220 V						1		904	814	T			814	1.00	1.00	4.1	4.1	2.5	24.0	3	10	0.22	1.82	OK
30	TUE 05 AR COND. - SALA DE VACINAS	F+N+T	B1	220 V						1		904	814	T			814	1.00	1.00	4.1	4.1	2.5	24.0	3	10	0.15	1.76	OK
31	TUE 06 AR COND. - SALA DE CURATIVOS	F+N+T	B1	220 V						1		904	814	R	814			1.00	1.00	4.1	4.1	2.5	24.0	3	10	0.32	1.92	OK
32	TUE 07 AR COND. - SALA DE ENFERMAGEM	F+N+T	B1	220 V						1		904	814	T			814	1.00	1.00	4.1	4.1	2.5	24.0	3	10	0.34	1.94	OK
33	TUE 08 AR COND. - SALA DE INJEÇÃO	F+N+T	B1	220 V						1		904	814	S		814		1.00	1.00	4.1	4.1	2.5	24.0	3	10	0.33	1.93	OK
34	TUE 09 AR COND. - CONSULTÓRIO MEDICO 03	F+N+T	B1	220 V						1		904	814	T			814	1.00	1.00	4.1	4.1	2.5	24.0	3	10	0.43	2.04	OK
35	TUE 10 - AUTOCLAVE 1	F+N+T	B1	220 V							1	1800	1800	S		1800		1.00	0.60	13.6	8.2	2.5	24.0	3	10	0.95	2.55	OK
36	TUE 11 - AUTOCLAVE 2	F+N+T	B1	220 V							1	1800	1800	S		1800		1.00	0.60	13.6	8.2	2.5	24.0	3	10	1.03	2.63	OK
37	TUE 12 - AUTOCLAVE 3	F+N+T	B1	220 V							1	1800	1800	R	1800			1.00	0.60	13.6	8.2	2.5	24.0	3	10	1.06	2.67	OK
38	TUE 12 - AUTOCLAVE 4	F+N+T	B1	220 V							1	1800	1800	R	1800			1.00	0.60	13.6	8.2	2.5	24.0	3	10	1.00	2.60	OK
39	Reserva	F+N+T	B1	220 V								2000	2000	T			2000	1.00	1.00	9.1	9.1	2.5	24.0	3	10	0.00	0.00	OK
40	Reserva	F+N+T	B1	220 V								2000	2000	S		2000		1.00	1.00	9.1	9.1	2.5	24.0	3	10	0.00	0.00	OK
41	Reserva	F+N+T	B1	220 V								2000	2000	T			2000	1.00	1.00	9.1	9.1	2.5	24.0	3	10	0.00	0.00	OK
42	Reserva	F+N+T	B1	220 V								2000	2000	R	2000			1.00	1.00	9.1	9.1	2.5	24.0	3	10	0.00	0.00	OK
TOTAL					1	25	39	1	5	8	4	32828	31297	R+S+T	11679	9262	10356											

Quadro de Cargas (QD3)

Circuito	Descrição	Esquema	Método de inst.	Tensão (V)	Iluminação (W) 20	30	100	Tomadas (W) 100	165	600	814	1100	1247	Pot. total. (VA)	Pot. total. (W)	Fases	Pot. - R (W)	Pot. - S (W)	Pot. - T (W)	FCT	FCA	In' (A)	Ip (A)	Seção (mm2)	Ic (A)	Icc (kA)	Disj (A)	dV parc (%)	dV total (%)	Status
43	ILUMINAÇÃO EXTERNA 01 - FUNDOS	F+N	B1	220 V	3									60	60	R	60			1.00	0.60	0.5	0.3	1.5	17.5	3	10	0.06	1.77	OK
44	ILUMINAÇÃO EXTERNA 02 - CORREDOR EXTERNO	F+N	B1	220 V	2									40	40	R	40			1.00	0.70	0.3	0.2	1.5	17.5	3	10	0.07	1.78	OK
45	ILUMINAÇÃO EXTERNA 03 - PRAÇA	F+N	B1	220 V		1	1							160	130	R	130			1.00	0.70	1.0	0.7	1.5	17.5	3	10	0.23	1.94	OK
46	ILUMINAÇÃO EXTERNA 04 - LIXO	F+N	B1	220 V			2							200	200	R	200			1.00	0.70	1.3	0.9	1.5	17.5	3	10	0.29	2.00	OK
47	ILUMINAÇÃO INTERNA 01	F+N	B1	220 V			5							500	500	R	500			1.00	0.60	3.8	2.3	1.5	17.5	3	10	0.50	2.22	OK
48	ILUMINAÇÃO INTERNA 02	F+N	B1	220 V	1		19							1920	1920	T			1920	1.00	0.60	14.5	8.7	1.5	17.5	3	10	1.60	3.31	OK
49	TUG 01	F+N+T	B1	220 V				11						1222	1100	T			1100	1.00	0.70	7.9	5.6	2.5	24.0	3	10	0.89	2.60	OK
50	TUG 02	F+N+T	B1	220 V				3						333	300	R	300			1.00	0.70	2.2	1.5	2.5	24.0	3	10	0.24	1.95	OK
51	TUG 03	F+N+T	B1	220 V				3						333	300	R	300			1.00	0.60	2.5	1.5	2.5	24.0	3	10	0.20	1.92	OK
52	TUG 04	F+N+T	B1	220 V				7	1					984	865	R	865			1.00	0.60	7.5	4.5	2.5	24.0	3	10	0.53	2.24	OK
53	TUG 05	F+N	B1	220 V										0	0	R				1.00	1.00	0.0	0.0	2.5	24.0	3	10	0.00	1.71	OK
54	TUG 06	F+N+T	B1	220 V				5		4				3222	2900	S		2900		1.00	0.60	24.4	14.6	4	32.0	3	16	1.74	3.45	OK
55	TUE 01 - COMPUTADOR CONSULTÓRIO - DIGITAÇÃO	F+N	B1	220 V										0	0	R				1.00	1.00	0.0	0.0	2.5	24.0	3	10	0.00	1.71	OK
56	TUE 02 - AR. CONDICIONADO - FARMÁCIA	F+N+T	B1	220 V							1			904	814	S		814		1.00	0.70	5.9	4.1	2.5	24.0	3	10	0.73	2.44	OK
57	TUE 03 - AR. CONDICIONADO - ALMOXARIFADO	F+N+T	B1	220 V							1			904	814	R	814			1.00	0.70	5.9	4.1	2.5	24.0	3	10	0.68	2.39	OK
58	TUE 07 - AR. CONDICIONADO - LABORATÓRIO DE ANÁLISES CLINICAS	F+N+T	B1	220 V									1	1386	1247	T			1247	1.00	0.60	10.5	6.3	2.5	24.0	3	10	0.98	2.70	OK
59	TUE 08 - COMPRESSOR	F+N+T	B1	220 V						1				667	600	R	600			1.00	0.60	5.1	3.0	2.5	24.0	3	10	0.74	2.45	OK
60	TUE 06 - AR. CONDICIONADO - DIGITAÇÃO	F+N+T	B1	220 V								1		1222	1100	T			1100	1.00	0.70	7.9	5.6	2.5	24.0	3	10	0.87	2.58	OK
61	TUE 07 - AR. CONDICIONADO - COLETA	F+N+T	B1	220 V								1		1222	1100	R	1100			1.00	0.60	9.3	5.6	2.5	24.0	3	10	0.87	2.58	OK
62	Reserva	F+N+T	B1	220 V										2000	2000	S		2000		1.00	1.00	9.1	9.1	2.5	24.0	3	10	0.00	0.00	OK
63	Reserva	F+N+T	B1	220 V										2000	2000	T			2000	1.00	1.00	9.1	9.1	2.5	24.0	3	10	0.00	0.00	OK
64	Reserva	F+N+T	B1	220 V										2000	2000	S		2000		1.00	1.00	9.1	9.1	2.5	24.0	3	10	0.00	0.00	OK
65	Reserva	F+N+T	B1	220 V										2000	2000	R	2000			1.00	1.00	9.1	9.1	2.5	24.0	3	10	0.00	0.00	OK
TOTAL					6	1	27	29	1	5	2	2	1	23281	21990	R+S+T	6909	7714	7367											

Quadro de Cargas (QM1)

Circuito	Descrição	Esquema	Método de inst.	Tensão (V)	Pot. total. (VA)	Pot. total. (W)	Fases	Pot. - R (W)	Pot. - S (W)	Pot. - T (W)	FCT	FCA	In' (A)	Ip (A)	Seção (mm2)	Ic (A)	Icc (kA)	Disj (A)	dV parc (%)	dV total (%)	Status
QDG1		3F+N+T	B1	380/220 V	76585	72747	R+S+T	25220	21870	25657	1.00	1.00	88.2	88.2	35	110.0	10	90	1.07	1.11	OK
TOTAL					76585	72747	R+S+T	25220	21870	25657											

Quadro de Cargas (QDG1)

Circuito	Descrição	Esquema	Método de inst.	Tensão (V)	Pot. total. (VA)	Pot. total. (W)	Fases	Pot. - R (W)	Pot. - S (W)	Pot. - T (W)	FCT	FCA	In' (A)	Ip (A)	Seção (mm2)	Ic (A)	Icc (kA)	Disj (A)	dV parc (%)	dV total (%)	Status
QD2		3F+N+T	B1	380/220 V	32828	31297	R+S+T	11679	9262	10356	1.00	1.00	40.9	40.9	10	50.0	3	50	0.49	1.60	OK
QD3		3F+N+T	B1	380/220 V	23281	21990	R+S+T	6909	7714	7367	1.00	1.00	28.2	28.2	6	36.0	3	32	0.60	1.71	OK
QD1		3F+N+T	B1	380/220 V	20476	19460	R+S+T	6632	4894	7934	1.00	1.00	23.4	23.4	4	28.0	3	25	0.91	2.02	OK
TOTAL					76585	72747	R+S+T	25220	21870	25657											

Quadro de Demanda (QDG1)

Tipo de carga	Potência instalada (kVA)	Fator de demanda (%)	Demanda (kVA)
Iluminação e TUG's (Clínicas e hospitais)	28.08	40.00	11.23
TUE (AR CONDICIONADOS) - COSERN 04.19	16.07	86.00	13.82
TUE (OUTROS ELETRODOMÉSTICOS C/ PN ACIMA DE 1KW) - COSERN 04.19	0.67	100.00	0.67
Uso Específico	31.77	100.00	31.77
		TOTAL	57.49

Proprietário:

Aprovado por:

Responsável Técnico(a):

Quadro de Carimbos:

PROJETO DE INSTALAÇÕES ELÉTRICAS
(Reforma do centro de saúde - Vicente do Rêgo Filho)

Endereço: Rua Antônio de Freitas, centro, nº 20, zona urbana, Portalegre/RN, CEP: 59.810-000

Proprietário: Prefeitura Municipal de Portalegre/RN (CNPJ.: 08.358.053/0001-90)

Responsável Técnico(a): Esdras Mansur Lopes Cavalcante Feitosa (CREA/RN: 2116454727)

PLANTA BAIXA, DETALHES, DIAGRAMAS E QUADRO DE CARGA

PRANCHA: 01/03

Data	Escala	Área Construída Pós - reforma	Contato:	
JUN/2020	COMO INDICADO	575,24 m²		REV: 001

PRANCHA FORMATO A1+ (594x1189mm)

O PRESENTE TRABALHO ESTÁ PROTEGIDO POR DIREITO AUTORAL (LEI 9.610/98). É PROIBIDA A REPRODUÇÃO TOTAL OU PARCIAL DO PRESENTE TRABALHO SOB PENA DA LEI